G01 GERENDA VASALÁSI TERVE

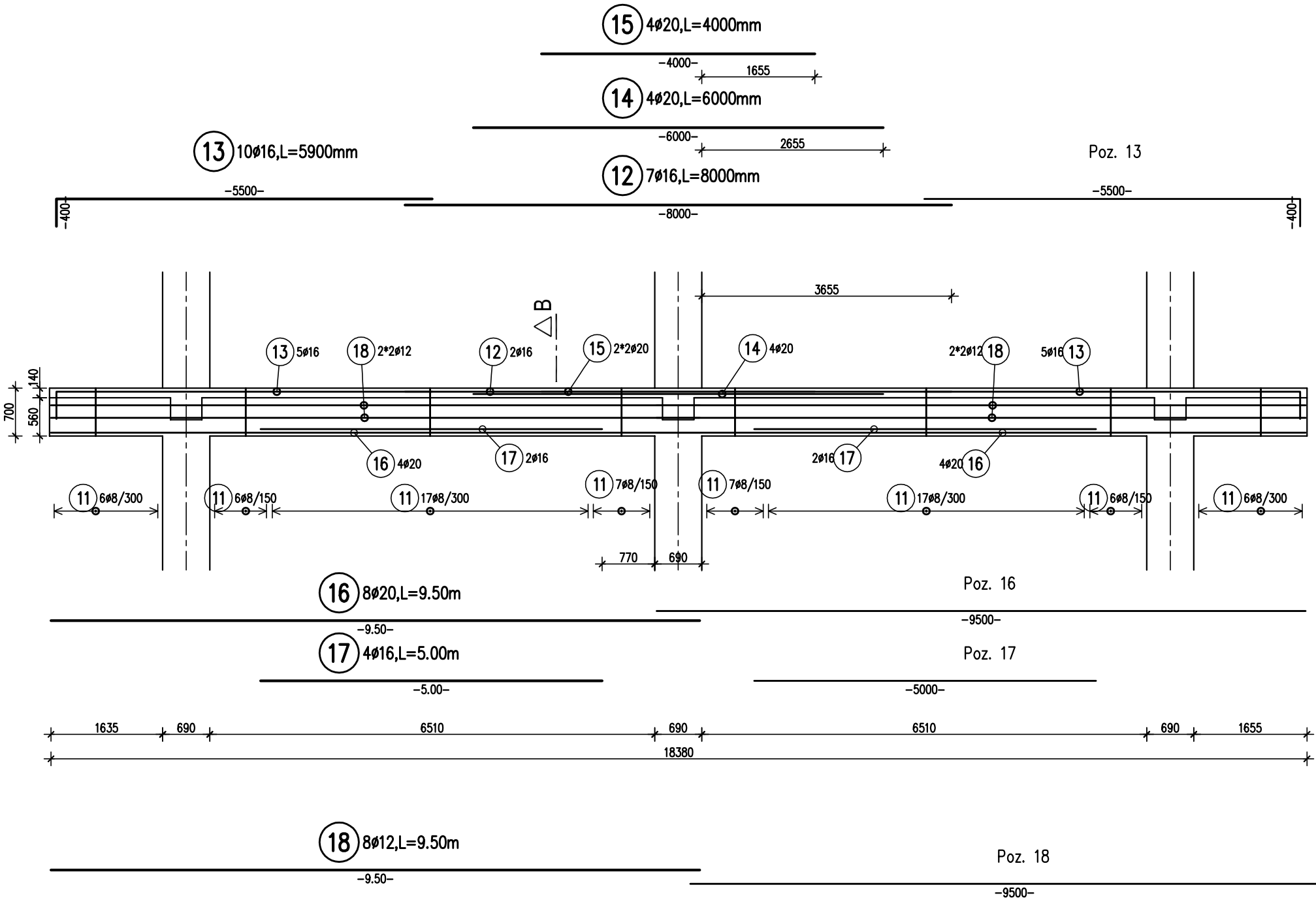

B - B METSZET

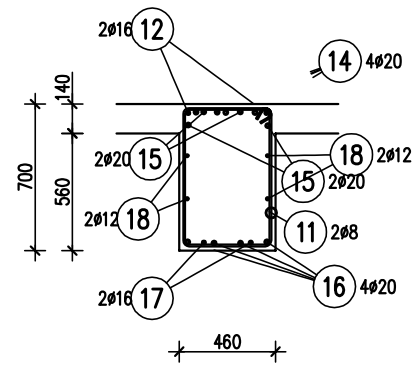

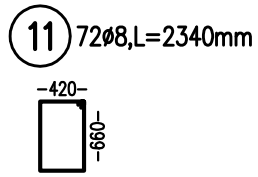

MEGJEGYZÉS:

1., Anyagminőségek:
   Beton: C12-24/kk
   Betonacél: B50.36
2., Betontakarás: 2,0cm
3., A betonacélok méretei külméretként értendők !
4., Kapcsolódó tervek S-01 ÷ S-04

V A S T Á B L Á Z A T Acélbetét: B50.36

Poz.	Db	d	Hossz	D8	D12	D16	D20
11	72	8	2.34	168.48			
12	7	16	8.00			56.00	
13	10	16	5.90			59.00	
14	4	20	6.00				24.00
15	4	20	4.00				16.00
16	8	20	9.50				76.00
17	4	16	5.00			20.00	
18	8	12	9.50		76.00		
összhosszak				168.48	76.00	135.00	116.00
kg / m				D8 0.395	D12 0.888	D16 1.578	D20 2.466
kg / d				66.550	67.488	213.030	286.056
Teljes tömeg (kg)				633.124			

Monolit vasbetonvázas épület tartószerkezeti elemeinek tervezése		
G01, gerenda vasalási terve		
Név:	Dátum:	Tervszám: S-03